XCR40_EV 越野轮胎起重机

Кран короткобазный（электрический）

技术规格书

Технические характеристики

40т

35м

42.1м

XCMG

目录
Содержание

尺寸参数 Габаритные размеры	3
技术规格 Технические характеристики	4-6
重量/作业速度 Масса / Рабочиескорости	7
臂架组合方案 Комбинации стрелы / гуська	8-9
起升高度曲线图 Высота подъема	10
起重性能表 Таблицы грузоподъемности	11-13
符号标识 Описание символов	14
主要技术参数表 Таблица основных технических параметров	15-16
注意事项 Примечания	17

尺寸参数
Габаритные размеры

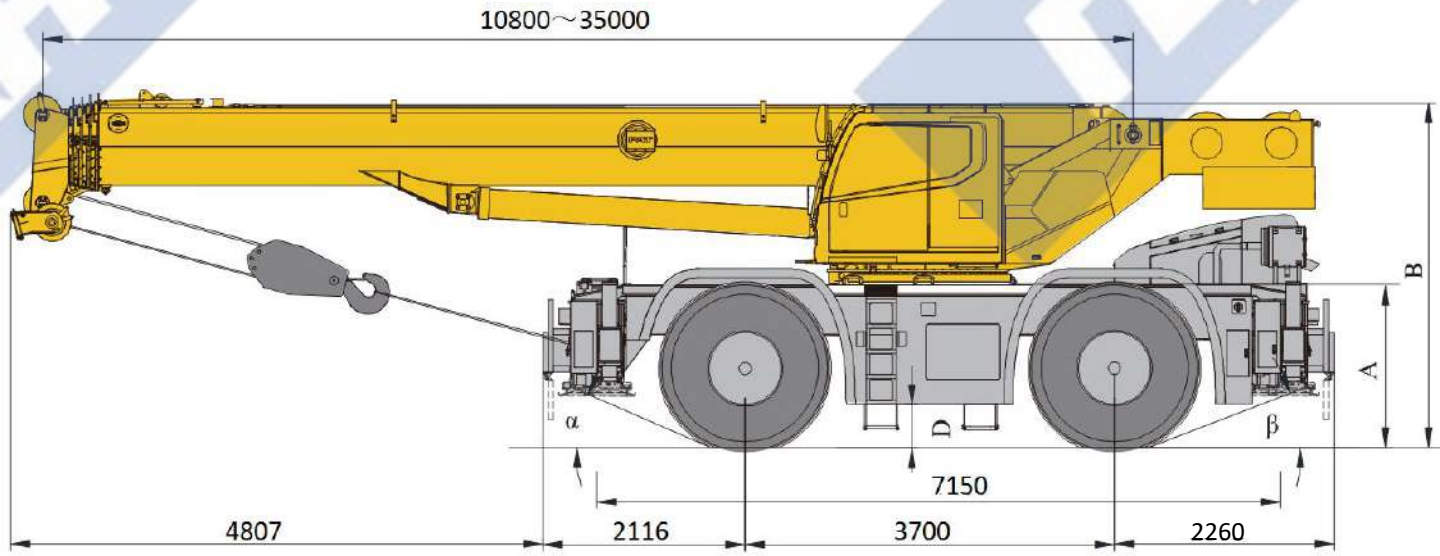

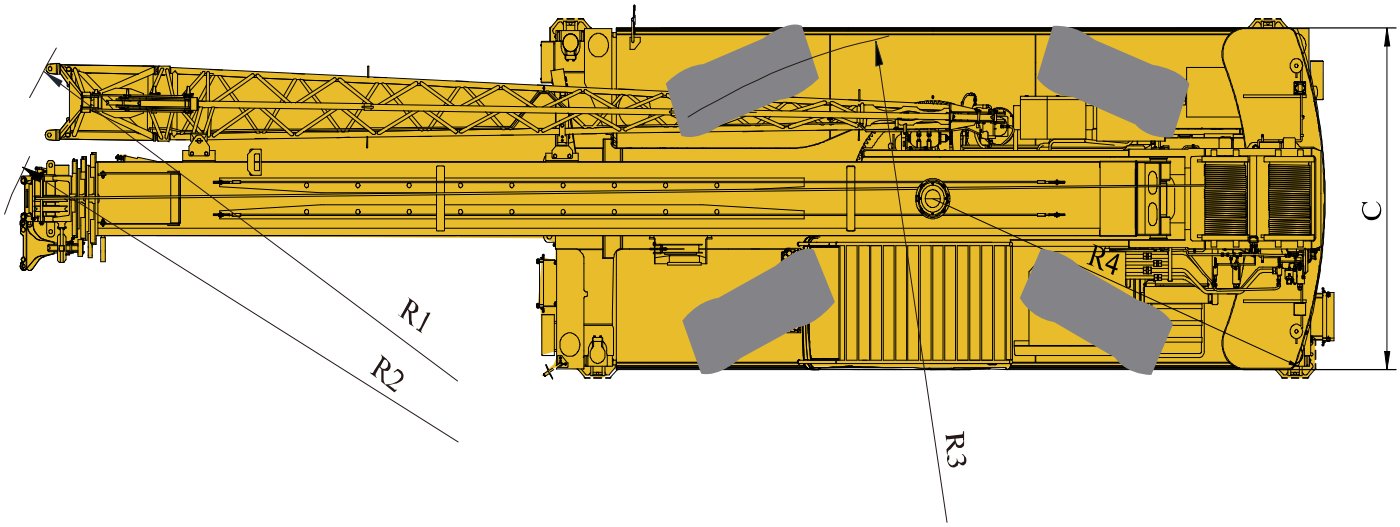

	α	β	A	B	C	D	R1	R2	R3	R4
20.5-25	24°	21°	1569	3480	2980	395	10062	9816	5700	3965

技术规格
Технические характеристики

		配置
主臂	1节基本臂和3节伸缩臂，U形截面的焊接结构，单缸绳排伸缩机构。臂头标配4个滑轮。 主臂长度：10.8м～35м。	●
副臂	1节，长度9м，安装在主臂侧面。	●
车架	车架采用细晶粒高强度钢焊接而成，抗扭转大截面框架结构，承载能力强。	●
支腿	4支腿，H型布置，位于车架两端，由电控液压控制。	●
驱动电机	永磁同步电机，输出扭大、效率高、噪声低、免维护。额定功率120kW，峰值功率200kW。	●
动力电池组	行业成熟的磷酸铁锂电池，能量密度大、循环寿命长、安全性好，电池组电压502V。	●
	动力电池组容量：114kWh。	●
	动力电池组容量：228kWh（含标配的114kWh）。	○
车桥	前后桥均为转向驱动桥，承载能力大。	●
悬挂	前桥与车架刚性连接； 后桥采用摆动式液压悬架，公路行驶具有减震功能，缓冲路面冲击；吊重行驶时后悬架油缸锁止至刚性状态，增加作业稳定性。	●
轮胎	4个专用越野轮胎，每桥均装单胎，承载能力大。 轮胎规格：20.5-25。	●
转向	具有前桥独立转向、小转弯转向、蟹行转向和后桥独立四种转向功能。模式切换时可实现转角自调整。	●
制动	行车制动：双回路全液压盘式制动，作用于所有车轮；当系统压力过低时，具有自动报警、自动制动功能。 驻车制动：弹簧加载、液压解除的独立盘式制动器，作用于前桥。	●
液压系统	双变量柱塞泵用于起升、变幅、伸缩，齿轮泵用于回转、支腿、转向、制动等动作； 主阀采用负载敏感式比例多路换向阀； 配置独立的液压油散热器； 液压油箱容积：约541L。	●
操纵方式	液控先导操纵系统，由左右2个操纵手柄控制起重机的主要动作。	●
电气系统	直流24V，2块12V电瓶串联。 配有力矩限制器和前照灯、转向灯、倒车灯、转台工作灯、吊臂工作灯、回转警示灯等。	●
主、副起升机构	由液压马达通过行星齿轮减速器驱动，内置常闭式制动器并带有平衡阀。	●
回转机构	单排四点接触球式回转支承，液压马达驱动内置行星齿轮减速器，减速机配备常闭式制动器。	●
司机室	固定式司机室，滑移式车门，可调式座椅，装有安全玻璃、顶部保护栏，前风窗及顶部装有遮阳帘。 配置冷暖空调、收音机、12V和24V电源接口。	●
安全装置	配有液压平衡阀、溢流阀、双向锁、LMI；三圈保护器，防止钢丝绳过放；臂头设置高度限位器、防止钢丝绳过卷。	●
	卷扬监视器。	○
	风速仪。	○
平衡重	总重4.2т。	●
吊钩	30т 吊钩，5т 吊钩。	●
充电桩	直流快充充电桩，60kW-120kW多种功率可选。	○

产品各部件明细如上所述，具体部件明细请参照产品报价单

符号说明：

● —— 表示标准配置；

○ —— 表示选装配置。

技术规格
Технические характеристики

Стрела	1 корневая секция и 3 телескопические секции с U-образным сечением. Телескопический механизм состоит из цилиндра с тросом. 4 шкива на головке стрелы являются стандартными. Длина стрелы: 10,8 м～35 м.	●
Гусек	Односекционный, 9 м, устанавливается на боковой стороне стрелы.	●
Рама	Рама сварена из мелкозернистой высокопрочной стали, устойчивая к кручению рама большого сечения с высокой несущей способностью.	●
Аутригеры	4 аутригера, Н-образная размещение, расположенные на обоих концах рамы, управляемые электрогидравлическим сигналом.	●
Электродвигатель	Синхронный двигатель на постоянных магнитах с высоким крутящим моментом, высокой эффективностью, низким уровнем шума и не требует технического обслуживания. Номинальная мощность 120 кВт, пиковая мощность 200 кВт.	●
Аккумуляторная батарея	Современная литий-железо-фосфатная батарея, высокая плотность энергии, длительный срок службы, хорошая безопасность, напряжение батареи 502 В.	●
	Емкость аккумулятора: 114 кВт/ч.	●
	Емкость аккумулятора: 228 кВт-ч (включая 114 кВт-ч в стандартной комплектации).	○
Оси	Передняя и задняя оси являются рулевыми и ведущими с высокой несущей способностью.	●
Подвеска	Передняя ось жестко соединена с рамой; Задняя ось оснащена качающейся гидравлической подвеской, которая выполняет функцию амортизации при движении по дороге и смягчает удар от дороги; цилиндр задней подвески фиксируется в жестком состоянии при движении крана с грузом, что повышает стабильность работы.	●
Шины	4 специализированные внедорожные шины, большая несущая способность. Спецификация шин: 20,5-25.	●
Рулевое управление	4 режима рулевого управления: независимое руление передней оси, руление малого радиуса, крабовый ход и независимое руление задней оси. Угол поворота может быть отрегулирован автоматически при изменении режима.	●

Тормоз	Рабочий тормоз: двухконтурный гидравлический дисковый тормоз, действующий на все колеса; когда давление в системе слишком низкое, он имеет автоматическую сигнализацию и функцию автоматического торможения. Стояночный тормоз: пружинный независимый дисковый тормоз с гидравлическим разблокированием, действующий на переднюю ось.	●
Гидравлическая система	Поршневый насос с двойным регулированием используются для подъема крюка и стрелы, и телескопирования, а шестеренчатый насос - для операций вращения, управления аутригерами, рулевого управления, торможения; Главный клапан использует чувствительный к нагрузке пропорциональный многоходовой распределитель; Оснащен независимым гидравлическим масляным радиатором; Объем гидравлического бака: около 541 л.	●
Система управления	Гидравлическая система с пилотным управлением, основные операции крана управляются 2 рукоятками слева и справа.	●
Электрическая система	DC 24V, 2 последовательно соединенных аккумулятора 12V. Оснащен ОГМ, фарой, сигналом поворота, фонарем заднего хода, рабочим светом поворотной платформы, рабочим светом стрелы, сигналом вращения и т.д.	●
Главная и вспомогательная лебедка	Приводится в действие гидромотором через планетарный редуктор, имеет встроенный нормально закрытый тормоз и противовесный клапан.	●
Механизм вращения	Однорядный шариковый поворотный подшипник с 4-точечным контактом, приводимый в движение гидромоторами со встроенным планетарным редуктором; редуктор оснащен нормально закрытым тормозом.	●
Кабина	Стационарная кабина, сдвижная дверь, регулируемое кресло, защитное стекло, верхняя защитная планка. Передние окна и верх кабины оснащены солнцезащитными шторками. Оснащен кондиционером холодного и теплого воздуха, радио, интерфейсом питания 12В и 24В.	●

技术规格
Технические характеристики

Устройства безопасности	Оснащен гидравлическим балансировочным клапаном, предохранительным клапаном, двухходовым замком, ОГМ; ограничитель опускания, установленный в лебедке для предотвращения чрезмерного отпускания каната, на головке стрелы установлен ограничитель высоты для предотвращения чрезмерного наматывания каната.	●
	Камера для контроля лебедки	○
	Анемометр	○
Противовес	4,2 т	●
Крюковые обоймы	Крюк на 30 т.; крюк на 5 т.	●
Зарядная колонка	Быстрая зарядная колонка постоянного тока, можно выбрать различную мощность 60 кВт-120 кВт..	○

Список комплектации указан выше. Пожалуйста,обратитесь к коммерческому предложению продукции для получения подробной информации о конкретных частях.
Объяснение символов:
● —— означает стандартную конфигурацию;
○ —— означает опциональную конфигурацию.

重量
Вес

吊钩 Крюк	倍率 Кратность запасовки	吊钩重量 Вес, кг	备注 Примечания
30 т	9	344	单钩 Однорогий крюк
5 т	1	100	单钩 Однорогий крюк

作业速度
Рабочие скорости

	km/h	
20,5 - 25	25	75%

作业机构 Крановая установка	作业速度 Рабочие скорости	最大单绳拉力 Макс. натяжение одной линии	钢丝绳直径/长度 Диаметр/ длина каната
1	0-145 м/min，空载，第四层 м/мин, без нагрузки, 4-й слой	47 кН	18 мм/155 м
2	0-145 м/min，空载，第四层 м/мин, без нагрузки, 4-й слой	47 кН	18 мм/115 м
360°	0-1,5 об/мин		
	从-1.5°抬起至80°约45c Приблизительно 45 сек. для подъема стрелы от -1,5°до 80°		
	从10.8м伸出至35м约40c Приблизительно 40 сек. для выдвижения стрелы от 10,8 м до 35 м		

臂架组合方案
Комбинации стрелы / гуська

副臂 – 9.0м
Гусек – 9.0м

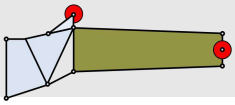

部件 Компонент	结构形式 Структура	尺寸（长×宽×高） мм Размеры (Д x Ш x В) мм	重量 кг Вес, кг
一节副臂总成 Первая секция гуська в сборе	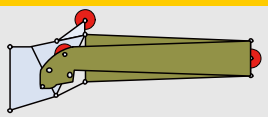	折叠(Сложенный): 9361×745×1488	337

臂架组合方案
Комбинации стрелы / гуська

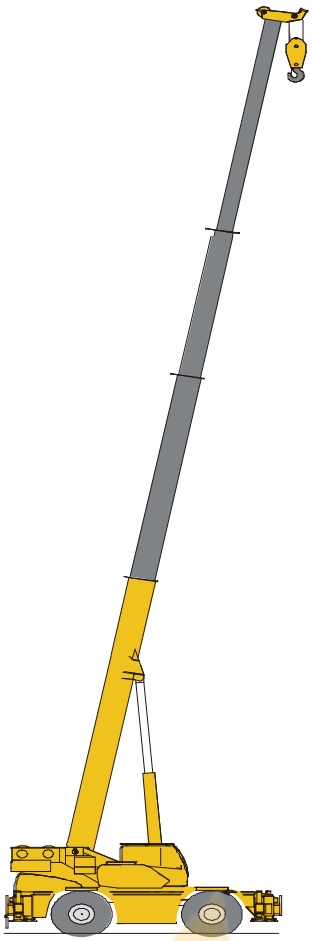

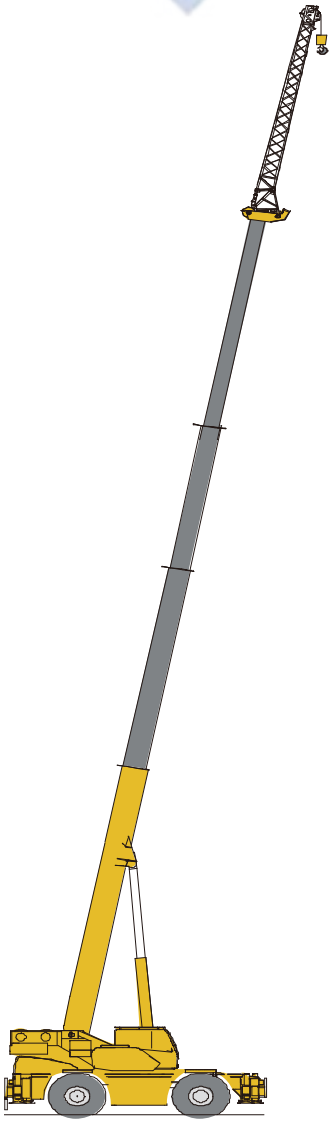

主臂 Телескопическая стрела	主臂 + 一节副臂 Телескопическая стрела + первая секция гуська
10,8 м~35 м	35 м + 9 м

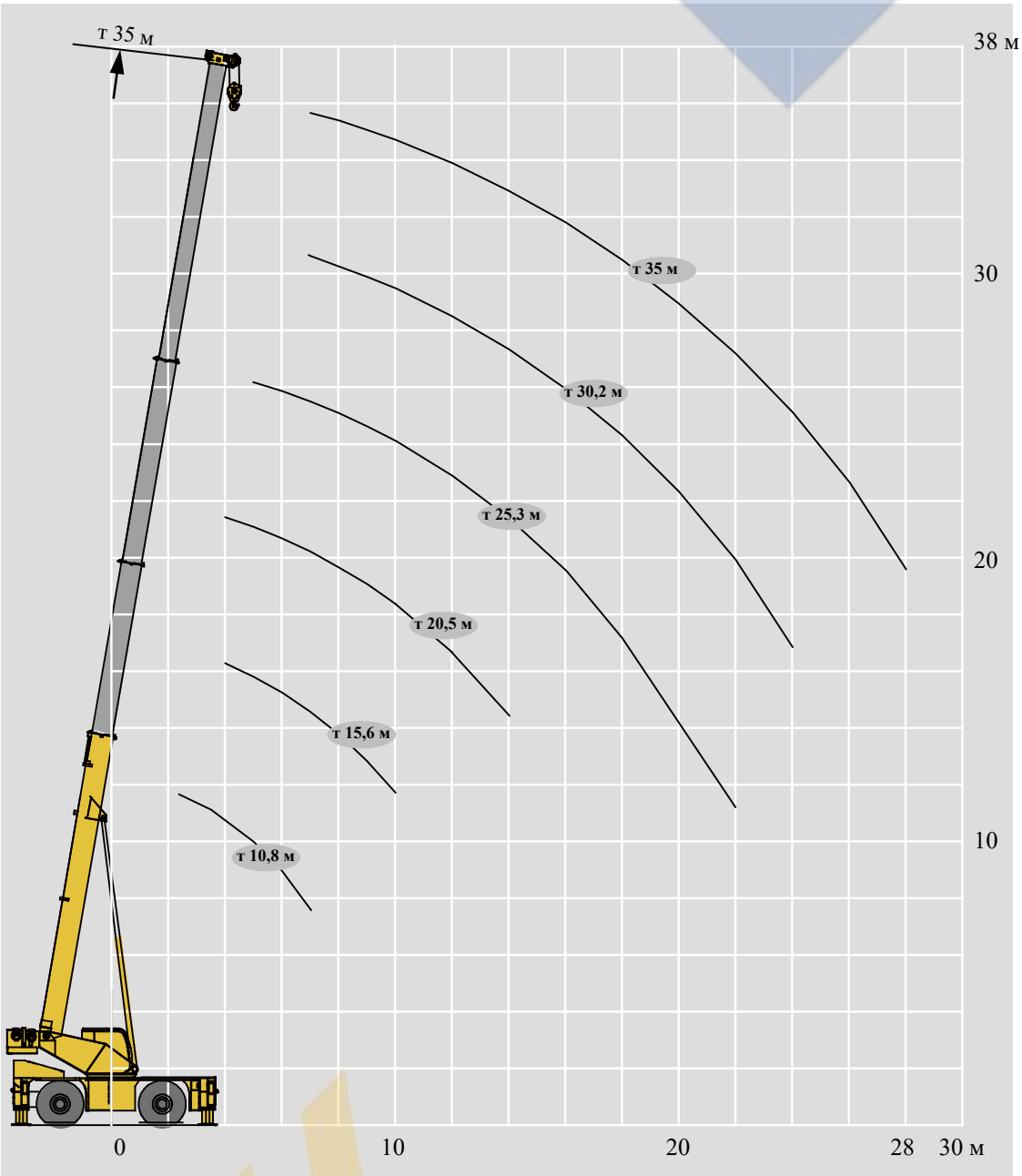
т 35 м
38 м
30
20
10
т 35 м
т 30,2 м
т 25,3 м
т 20,5 м
т 15,6 м
т 10,8 м
0
10
20
28
30 м

起重性能表
Грузоподъемность

т 10,8~35м

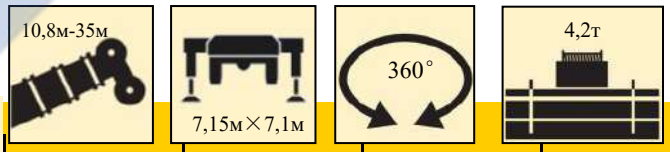

m	10,8м	15,6м	20,5м	25,3м	30,2м	35м	m
2,5	40*						2,5
3	35*						3
3,5	34*						3,5
4	33*	23,5	21,4				4
5	28,5	23	20,9	16,3			5
6	23,5	22,5	19,6	15,8			6
7	19,8	20,5	18,4	14	12,5	9,5	7
8		16,5	16,9	13,5	11,5	9,5	8
9		13	13,3	12,5	10,8	9	9
10		10,6	10,9	11,1	10,2	8,5	10
12			7,8	7,9	8	7,2	12
14			5,8	6	6,1	6,2	14
16				4,7	4,7	4,8	16
18				3,7	3,7	3,8	18
20				3	3	3,1	20
22				2,4	2,2	2,4	22
24					1,8	2,0	24
26						1,5	26
28						1,2	28

注：*需要使用相适应的吊钩。
Примечание: *Необходим соответствующий крюк.

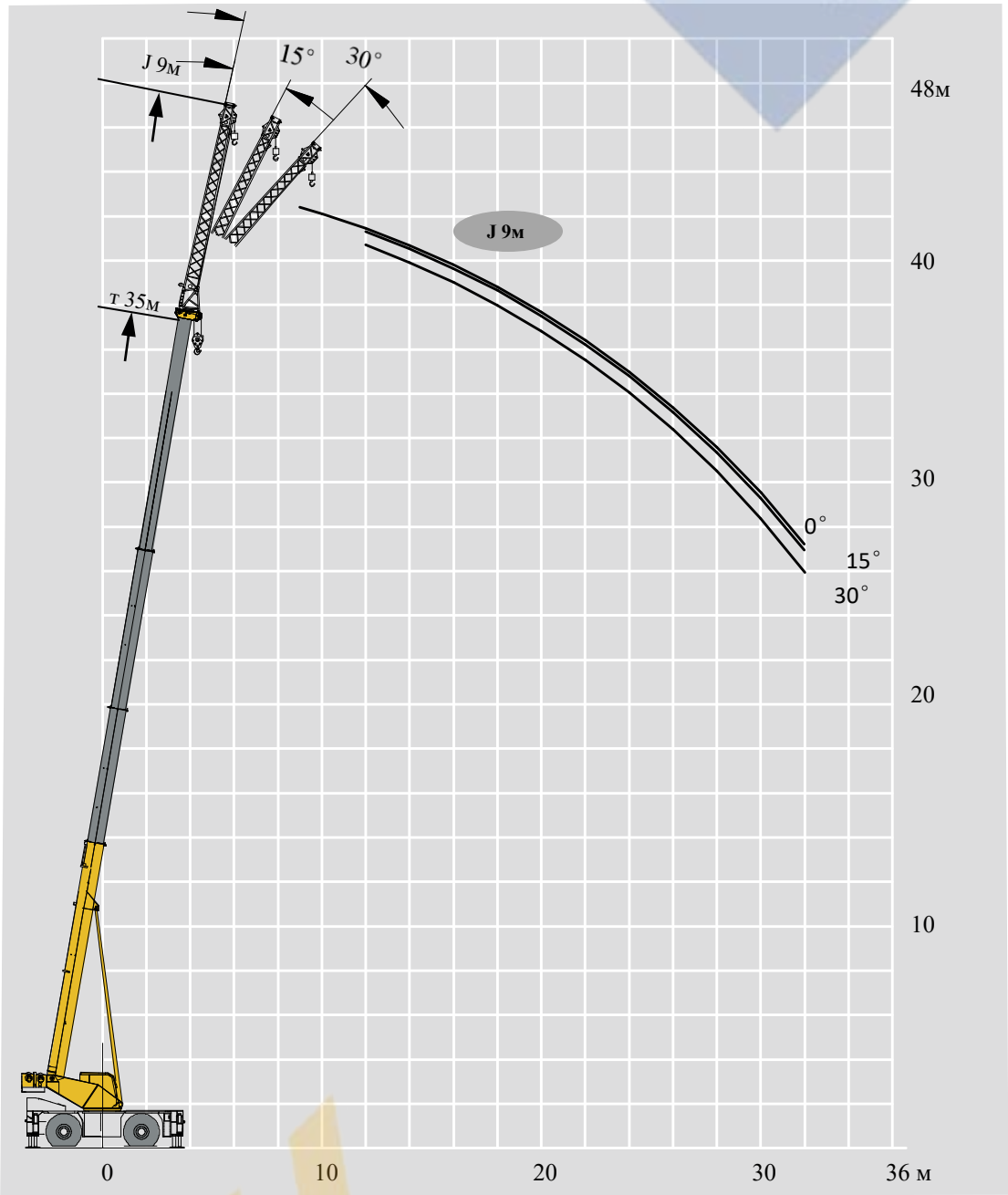
J 9м
15°
30°
т 35м
J 9м
0°
15°
30°
48м
40
30
20
10
0
10
20
30
36 м

起重性能表
Грузоподъемность

m	0°	15°	30°	m
10	3,7			10
12	3,7	3,0		12
14	3,4	2,6	1,8	14
16	2,9	2,5	1,7	16
18	2,5	2,3	1,6	18
20	2,2	2,1	1,6	20
22	1,9	1,9	1,5	22
24	1,7	1,7	1,5	24
26	1,5	1,5	1,4	26
28	1,2	1,3	1,2	28
30	0,9	1,0	1,1	30
32	0,7	0,8	0,9	32

常规标识
Обозначение символов

	支腿 Аутригеры		车桥 Ось
m	工作幅度 Рабочий вылет	km/h	行驶速度 Скорость движения
	吊臂仰角 Угол подъема стрелы		爬坡能力 Преодолеваемый уклон
	吊臂长度 Длина стрелы		轮胎 Шины
	吊钩 Крюковая обойма		平衡重 Противовес
360°	360°全回转 Поворот на 360°		上车 Крановая установка
	卷扬 Лебедка		底盘 Шасси

起重作业标识
Условные обозначения для грузоподъемных операций

	主臂 Стрела		副臂 Гусек

主要技术参数表
Таблица основных технических параметров

类别 Категория	项目 Позиция	单位 Ед. изм.	参数 Значение
尺寸参数 Размеры	外形尺寸（长×宽×高） Размеры (длина×ширина×высота)	мм	12883×2980×3480
	轴距 Колесная база	мм	3700
	轮距（前/后） Колея (передняя/задняя)	мм	2440/2440
	前悬/后悬 Передний/задний свес	мм	2116/2375
	前伸/后伸 Переднее/заднее расширение	мм	4807/0
重量参数 Вес	最大总质量（114kWh 电池配置） Максимальная общая масса (с батареей емкостью 114 кВт-ч)	кг	30710
	最大总质量（228kWh 电池配置） Максимальная общая масса (с батареей емкостью 228 кВт-ч)	кг	31500
动力参数 Мощность	额定/峰值功率 Номинальная мощность/пиковая мощность	кВт	120/200
行驶参数 travel	最高车速 Макс. скорость движения	км/ч	25
	最低稳定车速 Мин. стабилизированная скорость движения	км/ч	1,8
	最小转弯半径 Мин. радиус поворота	м	5,7
	最小离地间隙 Мин. дорожный просвет	мм	395
	接近角 Угол въезда	°	24
	离去角 Угол съезда	°	21
	制动距离（制动初速度为24км/ч） Тормозной путь (нач. скор. 24 км/ч)	м	9
	最大爬坡能力 Макс. преодолеваемый уклон	%	75

主要技术参数表
Таблица основных технических параметров

类别 Категория	项目 Позиция			单位 Ед. изм.	参数 Значение
主要性能参数 Основные эксплуа-тационные параметры	最大额定总起重量 Макс. номинальная грузоподъемность			т	40
	最小额定工作幅度 Мин. номинальный рабочий вылет			м	2,5
	转台尾部回转半经 Радиус поворота в хвостовой части поворотной платформы	平衡重处 Противовес		мм	3965
	最大起重力矩 Макс. грузовой момент	基本臂 Основная стрела		кН.м	1396
		最长主臂 Полностью выдвинутая стрела		кН.м	850
	支腿跨距 Опорный контур	纵向 продольный		м	7,15
		横向 поперечный		м	7,1
	起升高度 Высота подъема	基本臂 Основная стрела		м	11
		最长主臂 Полностью выдвинутая стрела		м	35
		最长主臂+副臂 Полностью выдвинутая стрела + Гусек		м	42,1
	起重臂长度 Длина стрелы	基本臂 Основная стрела		м	10,8
		最长主臂 Полностью выдвинутая стрела		м	35
		最长主臂+副臂 Полностью выдвинутая стрела + Гусек		м	44
	副臂安装角 Угол наклона гуська			°	0°; 15°; 30°
工作速度参数 Working cpeed	起重臂起臂时间 Время подъема стрелы			с	45
	起重臂全伸时间 Время полного выдвижения стрелы			с	40
	最大回转速度 Макс. скорость вращения			об/мин	1,5
	支腿收放时间 Время выдвижения и втягивания аутригеров	水平支腿 Балка аутригера	收 Втягивание	с	20
			放 Выдвижение	с	30
		垂直支腿 Вертик. опора	收 Втягивание	с	30
			放 Выдвижение	с	35
	起升速度 (单绳,第四层，空载) Скорость подъема (одна линия, 4 слой, без нагрузки)	主起升机构 Основная лебедка		м/мин	145
		副起升机构 Вспомогательная лебедка		м/мин	145

注意事项
Notes

1. 表中额定总起重量值，是在平整的坚固地面上本起重机能够保证的最大总起重量，包括吊钩和吊具的重量，所以为了估算重物重量，必须减去上述的装置重量。
2. 表中的工作幅度为起吊重物离地时起重物到起重机回转轴线的水平距离，是包括起重臂变形量在内的实际值，因而起吊前应考虑起重臂变形量。
3. 只允许在5级(瞬时风速14.1м/с，风压125N/м2)风以下进行作业。
4. 吊重前操作者必须对物体的重量和工作范围了解后选择合适的作业工况，严禁超出表中的数值。幅度及臂长在相邻两个数值之间时，应依据两个数值中较小值确定起重作业。
5. 应按主臂仰角范围作业，即使是空载，也不应使主臂仰角处于范围外，谨防整机倾翻。
6. 表中的主臂长度应要按照每节臂的伸缩要求进行伸出。

1. Общая номинальная грузоподъемность, указанная в таблицах грузоподъемности, представляет собой максимальную грузоподъемность, когда кран установлен на твердой и ровной поверхности, и включает вес крюкового блока и строп.
2. Рабочий вылет, указанный в таблицах грузоподъемности, - это горизонтальное расстояние от подъемного груза до центра вращения крана, когда груз оторван от земли, что является фактическим значением с учетом деформации стрелы, поэтому перед подъемом надо учитывать деформацию стрелы.
3. Подъем разрешается только при силе ветра ниже 5 класса (мгновенная скорость ветра 14,1 м/с, давление ветра 125 Н/м2).
4. Перед началом грузоподъемных операций оператор должен знать вес груза и рабочий вылет, а затем выбрать соответствующий рабочий режим. Никогда не эксплуатируйте кран сверх пределов, указанных в таблице. Используйте меньшее значение из графика, если длина стрелы или рабочий вылет находятся в диапазоне значений.
5. Соблюдайте ограничение угла подъема стрелы. Никогда не эксплуатируйте кран с углом подъема стрелы, превышающим рекомендуемый предел, даже без груза.
6. Стрела должна быть выдвинута в соответствии с кодом телескопирования, показанным цифрами, который означает процент выдвинутых секций стрелы.

地址：江苏省徐州市经济技术开发区高新路68号

Адрес：No. 68, Gaoxin Road, Economic Development Zone, Xuzhou, Jiangcu Province, China

电话(Тел)：+86-516-83462242/83462350

质量监督电话(Тел отдела качества)：+86-516-87888268

备件电话(Тел отдела зап. частей)：+86-516-83461542

邮编(Индекс)：221004

网址(Сайт)：www.xcmg.com/qizhongji

服务热线 Сервисный тел.

400-110-9999

400-001-5678

本印刷品不属于合同。出于产品不断改进的需要，我们保留对产品型号、参数、配置进行变更的权利，恕不另行通知。图片仅供参考，具体产品以实物为准。图片中产品可能并非标准配置，部分部件可能需要另行购置。办理牌照和上路行驶需遵守当地法规。

В связи с необходимостью постоянного совершенствования продукции мы оставляем за собой право вносить изменения в модели, параметры и конфигурации продукции без предварительного уведомления. Фотографии приведены только для справки. Изделие на картинке может иметь нестандартную конфигурацию. Некоторые детали необходимо приобретать отдельно. Соблюдайте местное законодательство.